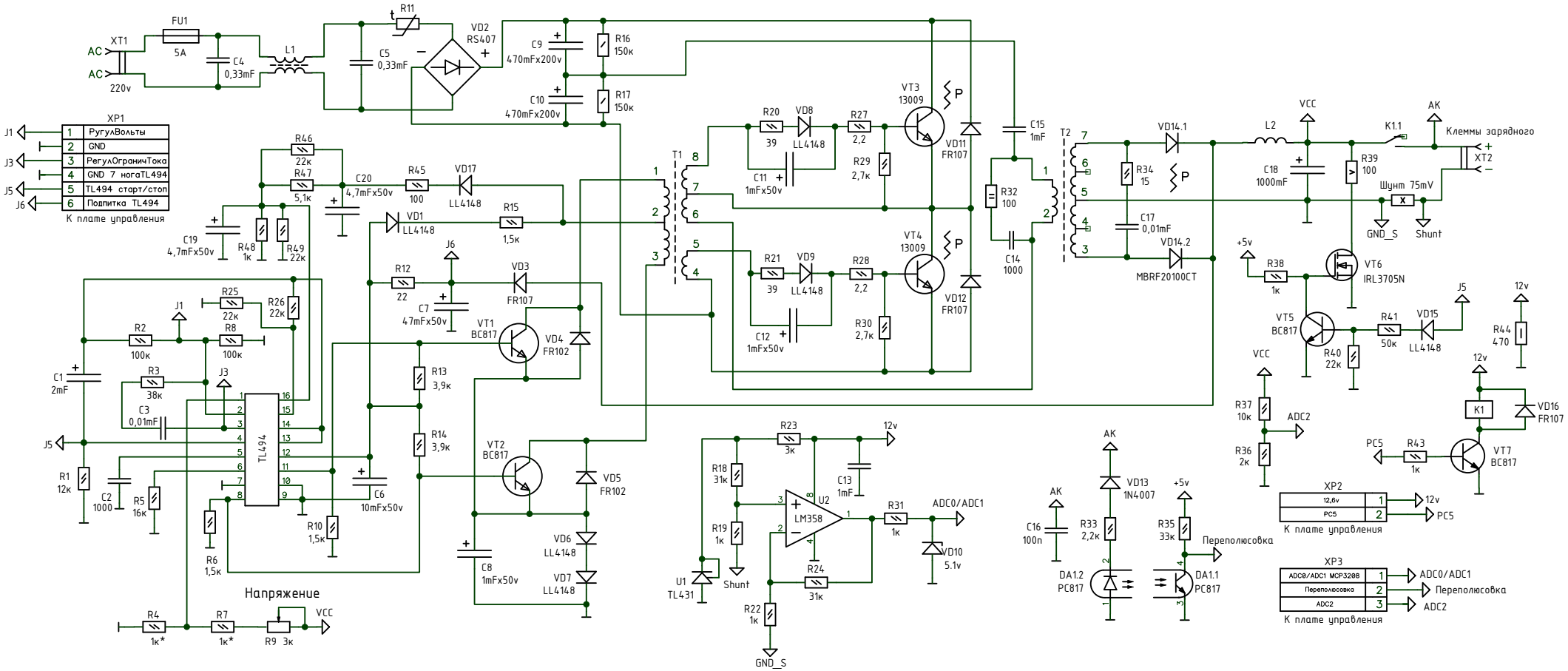Зарядное OKA275, источник (черновик)