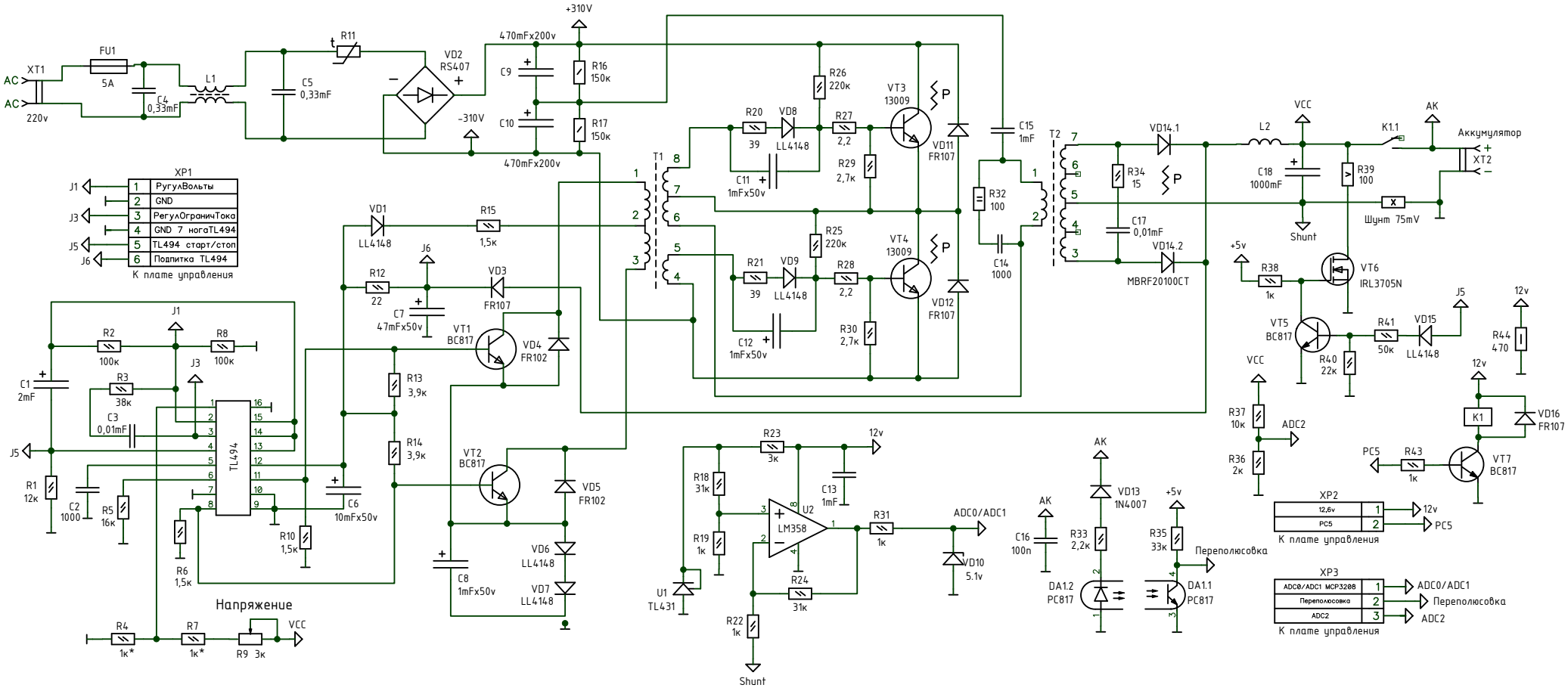Зарядное OKA275, источник